SEVA

RDC Bath Line

SEVA TILT 50



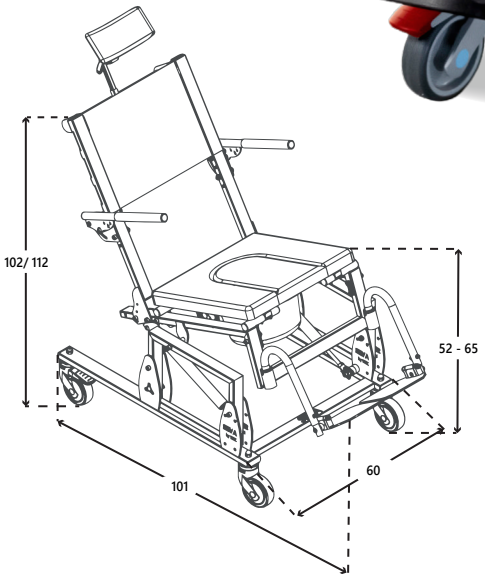

100% STAINLESS STEEL

SEVA TILT 50

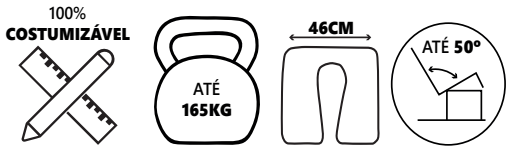

CDM: 94354928
ISO 09 33 07 - CADEIRAS DE BANHO/DUCHE COM E SEM RODAS

Cadeira de banho/sanitária, com estrutura em aço inoxidável. Basculação do assento até 50°, movimento efetuado através de um manipulo individual. Equipada com assento macio em viscoelástico anti-escaras com abertura posterior (também disponível em PU/ PEHD/ ABS / almofadado visco-elástico), anterior ou lateral, revestido com napa náutica bielástica. Apoios de braços rebatíveis e apoios de pés destacáveis ajustáveis em altura. Encosto tensionado com regulação através de faixas tensoras, com regulação mecânica do ângulo do encosto entre 0° e 10°. Apoio de cabeça ajustável em altura, profundidade e ângulo. Quatro rodízios com 100 mm de diâmetro, dois deles com travão. Peso máximo de utilizador de 165 kg.







Apoio de cabeça 360º ajustável



Apoios de pés extraíveis, pescoço de cisne



Braços rebatíveis



Encosto com faixas tensoras



Ajuste em ângulo e altura do assento

ESPECIFICAÇÕES TÉCNICAS

ALTURA DO TOPO DO ASSENTO AO SOLO: **52 - 65 CM**
ÂNGULO DO ENCOSTO: **0º / 10º**
ÂNGULO DE BASCULAÇÃO DO ASSENTO: **0º- 50º**
LARGURA TOTAL DA CADEIRA: **60 CM**
PROFUNDIDADE TOTAL DA CADEIRA: **101 CM**
LARGURA DO ASSENTO: **46 CM**
PROFUNDIDADE DO ASSENTO: **40 CM / 45 CM**
ALTURA DOS PUNHOS AO SOLO: **102 CM / 112 CM**
DIÂMETRO DAS RODAS: **10 CM**
PESO MÁXIMO DE UTILIZADOR: **165 KG**
ESTRUTURA DA CADEIRA: **AÇO INOXIDÁVEL**

*Tolerância: +/- 1 cm e +/- 1º
Dimensões standard. Para mais costumizações, contacte-nos para **geral@rdcmedical.pt**

Descobre mais sobre a SEVA em:
sevabath.com