SEVA

RDC Bath Line

SEVA TILT 50 & RECLINE



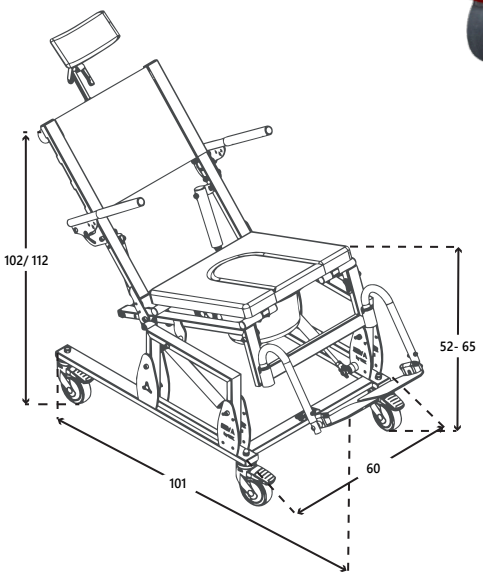

100% STAINLESS STEEL

SEVA TILT 50 & RECLINE

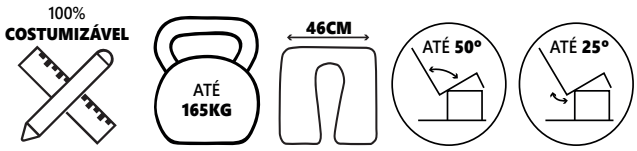

CDM: 94354901
ISO 09 33 07 - CADEIRAS DE BANHO/DUCHE COM E SEM RODAS

Cadeira de banho/sanitária, com estrutura em aço inoxidável. Basculação do assento até 50 ° e reclinação do encosto até 25°, movimentos efetuados através de manípulos individuais. Equipada com assento macio em viscoelástico anti-escaras com abertura posterior, anterior ou lateral, revestido com napa náutica bi-elástica (também disponível em PU / PEHD/ ABS / almofadado visco-elástico). Apoios de braços rebatíveis e apoios de pés destacáveis ajustáveis em altura. Encosto tensionado com regulação através de faixas tensoras. Apoio de cabeça ajustável em altura, profundidade e ângulo. Quatro rodízios com 100 mm de diâmetro, dois deles com travão. Peso máximo de utilizador de 165 kg.







Reclinação do encosto 25º



Basculação do assento 50º



Ajuste em altura



Apoio de cabeça 360º ajustável

ESPECIFICAÇÕES TÉCNICAS

ALTURA DO TOPO DO ASSENTO AO SOLO: **52 CM / 65 CM**
ÂNGULO DO ENCOSTO: **0º - 25º**
ÂNGULO BASCULAÇÃO DO ASSENTO: **0º- 50º**
LARGURA TOTAL DA CADEIRA: **60 CM**
PROFUNDIDADE TOTAL DA CADEIRA: **101 CM**

LARGURA DO ASSENTO: **46 CM**
PROFUNDIDADE DO ASSENTO: **40 CM**
ALTURA DOS PUNHOS AO SOLO: **102 CM / 112 CM**
DIÂMETRO DAS RODAS: **10 CM**
PESO MÁXIMO DE UTILIZADOR: **165 KG**
ESTRUTURA DA CADEIRA: **AÇO INOXIDÁVEL**

*Tolerância: +/- 1 cm e +/- 1º
Dimensões standard. Para mais costumizações, contacte-nos para **geral@rdcmedical.pt**

Descobre mais sobre a SEVA em:
sevabath.com