SEVA

RDC Bath Line

SEVA
ON CONFORT



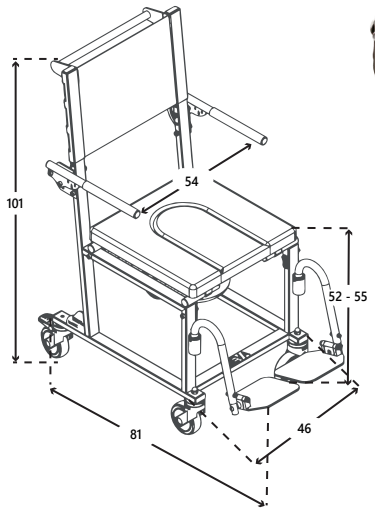

100% STAINLESS STEEL

SEVA ON CONFORT

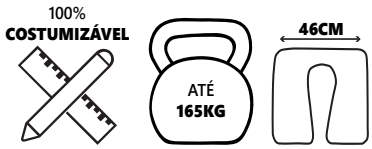

CDM: 94354740
ISO 09 33 07 - CADEIRAS DE BANHO/DUCHE COM E SEM RODAS

Cadeira de banho/sanitária, com estrutura em aço inoxidável. Equipada com assento em PU com abertura frontal (também disponível em PEHD/ ABS / almofadado visco-elástico), apoios de braços rebatíveis e reguláveis em altura, apoios de pés com formato pescoço de cisne, com plataformas independentes extraíveis, rebatíveis, ajustáveis em altura e em ângulo.
Encosto tensionado com regulação através de faixas tensoras, com ângulo fixo de 6°. Quatro rodízios com 100 mm de diâmetro, dois deles com travão. Peso máximo de utilizador de 165 kg.







Braços rebatíveis



Rodízios TENTE®



Encosto com faixas tensoras



Apoios de pés extraíveis, rebatíveis e com ajuste em altura e ângulo.



Ajuste em ângulo e altura do assento

ESPECIFICAÇÕES TÉCNICAS

ALTURA DO TOPO DO ASSENTO AO SOLO: **52-55 CM**
ÂNGULO DO ENCOSTO: **6º**
LARGURA TOTAL DA CADEIRA: **54 CM**
PROFUNDIDADE TOTAL DA CADEIRA: **81 CM**
LARGURA DO ASSENTO: **46 CM**
PROFUNDIDADE DO ASSENTO: **43 CM**
ALTURA DOS PUNHOS AO SOLO: **101 CM**
DIÂMETRO DAS RODAS: **10 CM**
PESO MÁXIMO DE UTILIZADOR: **165 KG**
ESTRUTURA DA CADEIRA: **AÇO INOXIDÁVEL**

*Tolerância: +/- 1 cm e +/- 1º
Dimensões standard. Para mais costumizações, contacte-nos para **geral@rdcmedical.pt**

Descobre mais sobre a SEVA em:
sevabath.com