SEVA

RDC Bath Line

SEVA ON 24



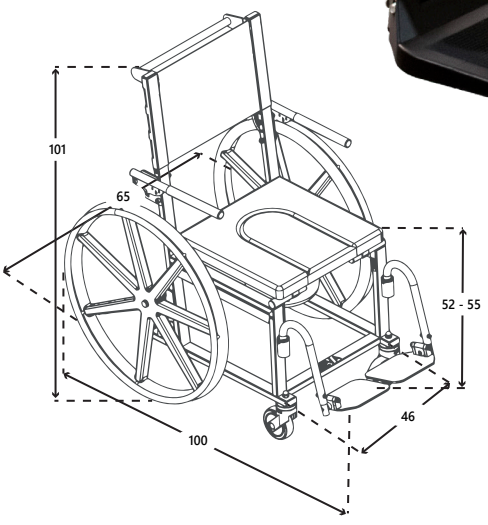

100% STAINLESS STEEL

SEVA ON 24

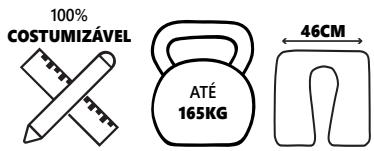

CDM: 92725341
ISO 09 33 07 - CADEIRAS DE BANHO/DUCHE COM E SEM RODAS

Cadeira de banho/sanitária, com estrutura em aço inoxidável. Equipada com assento macio em PU com abertura frontal (também disponível em PEHD/ ABS / almofadado visco-elástico). Apoios de braços rebatíveis e reguláveis em altura, e apoios de pés com formato pescoço de cisne, com plataformas independentes, extraíveis, rebatíveis, ajustáveis em altura e em ângulo. Encosto tensionado com regulação através de faixas tensoras, com um ângulo fixo de 6°. Duas rodas de 24" para auto-propulsão com travão manual push to lock, para libertar a zona de transferência do utilizador, dois rodízios com 100 mm de diâmetro. Peso máximo de utilizador de 165 kg.







Braços rebatíveis



Travão push-to-lock



Roda 24" em nylon



Apoios de pés extraíveis, rebatíveis e com ajuste em altura e ângulo



Ajuste em ângulo e altura do assento

ESPECIFICAÇÕES TÉCNICAS

ALTURA DO TOPO DO ASSENTO AO SOLO: **52 - 55 CM**
ÂNGULO DO ENCOSTO: **6º**
LARGURA TOTAL DA CADEIRA: **65 CM**
PROFUNDIDADE TOTAL DA CADEIRA: **100 CM**
LARGURA DO ASSENTO: **46 CM**
PROFUNDIDADE DO ASSENTO: **43 CM**
ALTURA DOS PUNHOS AO SOLO: **101 CM**
DIÂMETRO RODAS TRASEIRAS: **61 CM**
DIÂMETRO DAS RODAS FRONTAIS: **10 CM**
PESO MÁXIMO DE UTILIZADOR: **165 KG**
ESTRUTURA DA CADEIRA: **AÇO INOXIDÁVEL**

*Tolerância: +/- 1 cm e +/- 1º
Dimensões standard. Para mais costumizações, contacte-nos para **geral@rdcmedical.pt**

Descobre mais sobre a SEVA em:
sevabath.com