SEVA

RDC Bath Line

# SEVA JUNIOR CONFORT

PEDIATRIC



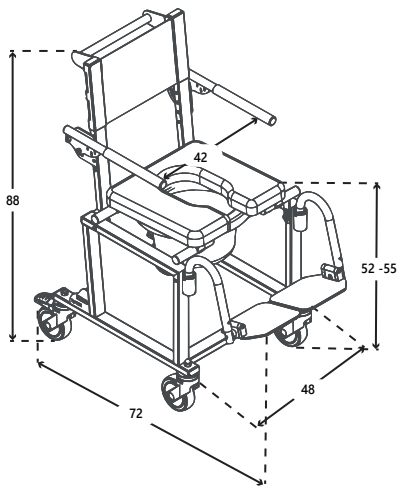


100% STAINLESS STEEL

# SEVA JUNIOR CONFORT

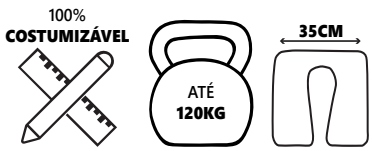


**CDM:** 94354740
**ISO 09 33 07 -** CADEIRAS DE BANHO/DUCHE COM E SEM RODAS

**Cadeira de banho/sanitária, com estrutura em aço inoxidável.** Equipada com assento almofadado visco-elástico com abertura posterior, anterior ou lateral, revestido com napa náutica bielástica. Apoios de braços rebatíveis e reguláveis em altura, apoios de pés com formato pescoço de cisne, com plataformas independentes extraíveis, rebatíveis, ajustáveis em altura e em ângulo. Encosto tensionado com regulação através de faixas tensoras, com ângulo fixo de 6°. Quatro rodízios com 100 mm de diâmetro, dois deles com travão. Peso máximo de utilizador de 120 kg.







Braços rebatíveis



Rodízios TENTE®



Encosto com faixas tensoras



Apoios de pés extraíveis, rebatíveis e com ajuste em altura e ângulo.

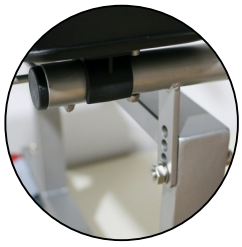

Ajuste em ângulo e altura do assento

## ESPECIFICAÇÕES TÉCNICAS

ALTURA DO TOPO DO ASSENTO AO SOLO: **52 -55 CM**
ÂNGULO DO ENCOSTO: **6º**
LARGURA TOTAL DA CADEIRA: **48 CM**
PROFUNDIDADE TOTAL DA CADEIRA: **72 CM**
LARGURA DO ASSENTO: **35 CM**
PROFUNDIDADE DO ASSENTO: **35 CM**
ALTURA DOS PUNHOS AO SOLO: **88 CM**
DIÂMETRO DAS RODAS: **10 CM**
PESO MÁXIMO DE UTILIZADOR: **120 KG**
ESTRUTURA DA CADEIRA: **AÇO INOXIDÁVEL**

*Tolerância: +/- 1 cm e +/- 1º
Dimensões standard. Para mais costumizações, contacte-nos para **geral@rdcmedical.pt**

Descobre mais sobre a SEVA em:
**sevabath.com**