SEVA

RDC Bath Line

SEVA
JUNIOR 24

PEDIATRIC



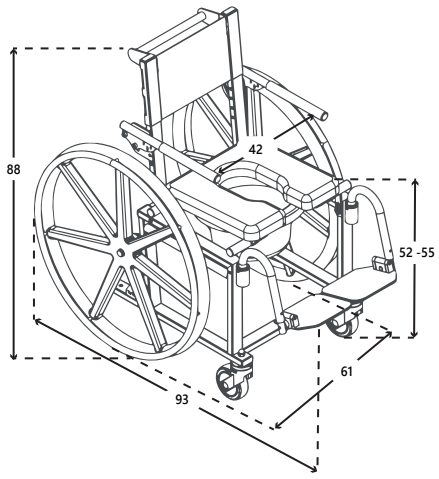

100% STAINLESS STEEL

SEVA JUNIOR 24

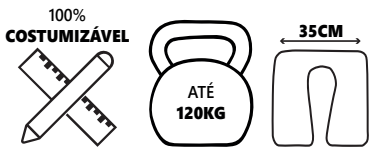

CDM: 94354740
ISO 09 33 07 - CADEIRAS DE BANHO/DUCHE COM E SEM RODAS

Cadeira de banho/sanitária, com estrutura em aço inoxidável. Equipada com assento almofadado visco-elástico com abertura posterior, anterior ou lateral, revestido com napa náutica bielástica. Apoios de braços rebatíveis e apoios de pés com formato pescoço de cisne, com plataformas independentes, extraíveis, rebatíveis, ajustáveis em altura e em ângulo. Encosto tensionado com regulação através de faixas tensoras, com um ângulo fixo de 6°. Duas rodas de 24" para auto-propulsão com travão manual push to lock, para libertar a zona de transferência do utilizador, dois rodízios com 100 mm de diâmetro. Peso máximo de utilizador de 120 kg.







Braços rebatíveis



Travão push-to-lock



Roda 24" em nylon



Apoios de pés extraíveis, rebatíveis e com ajuste em altura e ângulo



Ajuste em ângulo e altura do assento

ESPECIFICAÇÕES TÉCNICAS

ALTURA DO TOPO DO ASSENTO AO SOLO: **52 -55 CM**
ÂNGULO DO ENCOSTO: **6º**
LARGURA TOTAL DA CADEIRA: **61 CM**
PROFUNDIDADE TOTAL DA CADEIRA: **93 CM**
LARGURA DO ASSENTO: **40 CM**
PROFUNDIDADE DO ASSENTO: **35 CM**
ALTURA DOS PUNHOS AO SOLO: **88 CM**
DIÂMETRO DAS RODAS TRASEIRAS: **61 CM**
DIÂMETRO DAS RODAS FRONTAIS: **10 CM**
PESO MÁXIMO DE UTILIZADOR: **120 KG**
ESTRUTURA DA CADEIRA: **AÇO INOXIDÁVEL**

*Tolerância: +/- 1 cm e +/- 1º
Dimensões standard. Para mais costumizações, contacte-nos para **geral@rdcmedical.pt**

Descobre mais sobre a SEVA em:
sevabath.com