SEVA

RDC Bath Line

SEVA
HEAVY DUTY



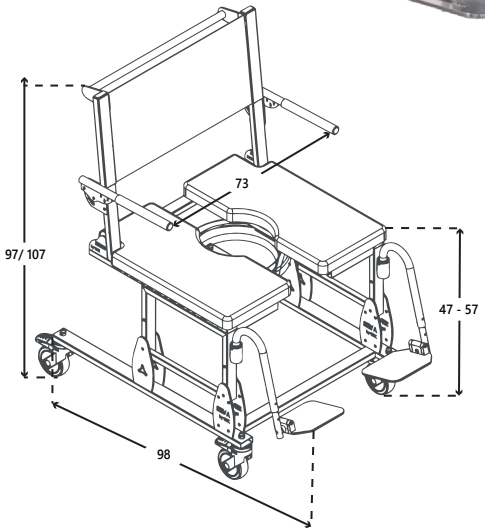

100% STAINLESS STEEL

SEVA HEAVY DUTY

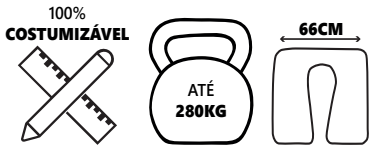

CDM: 94354871
ISO 09 33 07 - CADEIRAS DE BANHO/DUCHE COM E SEM RODAS

Cadeira de banho/sanitária, com estrutura em aço inoxidável. Equipada com assento macio com abertura posterior, anterior, lateral ou central, revestido com napa náutica bi-elástica. Apoios de braços rebatíveis e apoios de pés destacáveis ajustáveis em altura. Encosto tensionado com regulação através de faixas tensoras com um ângulo fixo de 6°. Quatro rodízios com 100 mm de diâmetro com travão. Peso máximo de utilizador de 280 kg.







Encosto com faixas tensoras



Braços rebatíveis



Altura ajustável



Assento viscoelástico personalizado

ESPECIFICAÇÕES TÉCNICAS

ALTURA DO TOPO DO ASSENTO AO SOLO: **47 / 57 CM**
ÂNGULO DO ENCOSTO: **6º**
LARGURA TOTAL DA CADEIRA: **73 CM**
PROFUNDIDADE TOTAL DA CADEIRA: **98 CM**
LARGURA DO ASSENTO: **66 CM**
PROFUNDIDADE DO ASSENTO: **58 CM**
ALTURA DOS PUNHOS AO SOLO: **97 / 107 CM**
DIÂMETRO DAS RODAS: **10 CM**
PESO MÁXIMO DE UTILIZADOR: **280 KG**
ESTRUTURA DA CADEIRA: **AÇO INOXIDÁVEL**

*Tolerância: +/- 1 cm e +/- 1º
Dimensões standard. Para mais costumizações, contacte-nos para **geral@rdcmedical.pt**

Descobre mais sobre a SEVA em:
sevabath.com