SEVA

RDC Bath Line

SEVA
JUNIOR TILT

PEDIATRIC



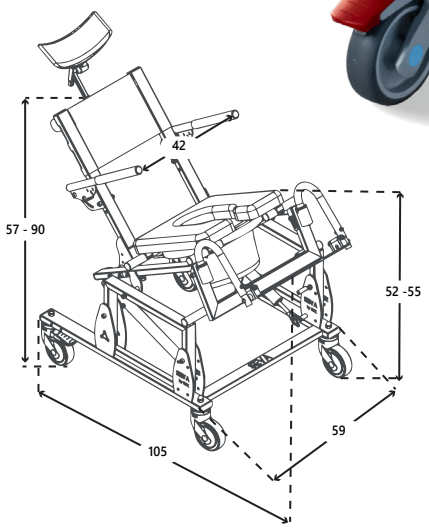

100% STAINLESS STEEL

SEVA
JUNIOR TILT

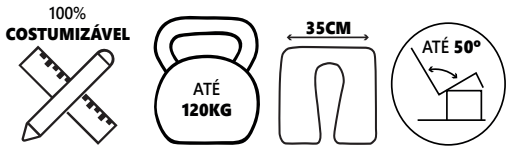

CDM: 94354740
ISO 09 33 07 - CADEIRAS DE BANHO/DUCHE COM E SEM RODAS

Cadeira de banho/sanitária, com estrutura em aço inoxidável. Basculação do assento até 50°, movimento efetuado através de um manipulo individual. Equipada com assento almofadado visco-elástico com abertura posterior, anterior ou lateral, revestido com napa náutica bielástica. Apoios de braços rebatíveis e apoios de pés ajustáveis em altura destacáveis. Encosto tensionado com regulação através de faixas tensoras, com regulação mecânica do ângulo do encosto entre 0° e 10°. Apoio de cabeça ajustável em altura, profundidade e ângulo. Quatro rodízios com 100 mm de diâmetro, dois deles com travão. Peso máximo de utilizador de 120 kg.







Apoio de cabeça 360º ajustável



Apoios de pés extraível pescoço de cisne



Braços rebatíveis



Encosto com faixas tensoras



Ajuste em ângulo e altura do assento

ESPECIFICAÇÕES TÉCNICAS

ALTURA DO TOPO DO ASSENTO AO SOLO: **52 -55 CM**
ÂNGULO DO ENCOSTO: **0º - 10º**
ÂNGULO DE BASCULAÇÃO DO ASSENTO: **0º- 50º**
LARGURA TOTAL DA CADEIRA: **58 CM**
PROFUNDIDADE TOTAL DA CADEIRA: **101 CM**
LARGURA DO ASSENTO: **35 CM**
PROFUNDIDADE DO ASSENTO: **35 CM**
ALTURA DOS PUNHOS AO SOLO: **100 CM**
DIÂMETRO DAS RODAS: **10 CM**
PESO MÁXIMO DE UTILIZADOR: **120 KG**
ESTRUTURA DA CADEIRA: **AÇO INOXIDÁVEL**

*Tolerância: +/- 1 cm e +/- 1º
Dimensões standard. Para mais costumizações, contacte-nos para **geral@rdcmedical.pt**

Descobre mais sobre a SEVA em:
sevabath.com