Ficha Técnica

Anklet Buddy Brace

ANKLET

ISO 12 25 15 - Apoios de pernas e apoios de pés para cadeiras de rodas



Imobilizador de tornozelo adaptado para cadeira de rodas.

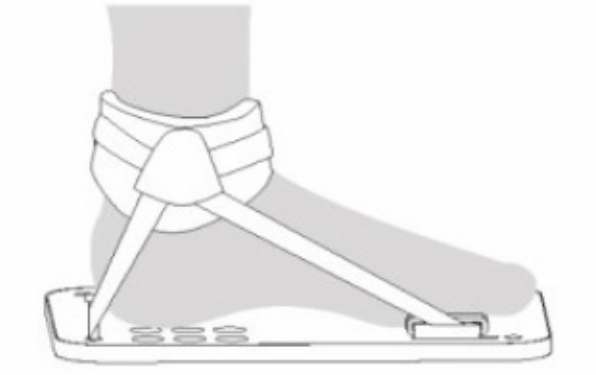

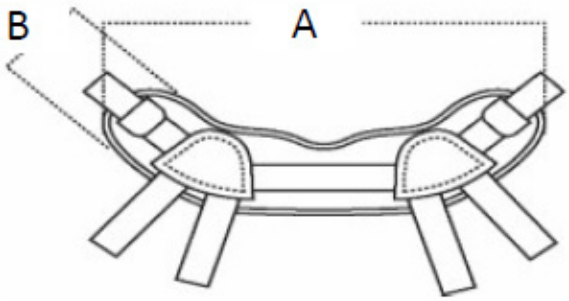

A	23 - 28	27 - 34	29 - 38
B	6.5	6.5	6.5

geral@rdcmedical.pt
www.rdcmedical.pt