RDC Medical

Ficha Técnica

Sistema de assento TEDDY

NEATECH™ BUDDY BRACE

TEDDY

ISO 18 10 03 – Almofadas de encosto
CDM: 76187640

Sistema de assentos modulares dinâmicos que se adapta ao crescimento do utilizador.
O assento é equipado com adutores, abdutores, suportes pélvicos e um kit espaçador que garante o posicionamento correto da pélvis, permitindo o ajuste independente de cada membro inferior.
O encosto é dividido em duas secções para proporcionar o posicionamento correto da região lombar, tronco e ombros. A secção de suporte lombar e a secção de tronco/ombros (reclinável até 35° e projetada para a instalação de almofadas fixas e removíveis) são ajustáveis em altura, posição traseira, inclinação, rotação frontal e translação lateral.
Projetado para responder à distonia: graças a uma leve resistência, ele acomoda o espasmo de extensão e permite que o usuário retorne a uma postura correta sem comprometer o posicionamento pélvico.















SISTEMA MODULAR AJUSTÁVEL

1 - Altura, avanço e inclinação do tronco-ombro e seções lombares

2 - Altura, inclinação e ancoragem em conjunto com o apoio de braço

3 - Altura e inclinação das plataformas de apoio separadas

4 - Inclinação das pernas

5 - Reclinação do encosto

6 - Profundidade do assento ajustável

7 - Adução, abdução e rotação das coxas

8 - Ajuste de contenção pélvica

9 - Apoio de braço adução e abdução

10 - Rotação e translação da secção tronco-ombro

11 - Rotação da secção lombar e translação da secção lombar

12 - Adução e abdução das plataformas de apoio dos pés da cabine

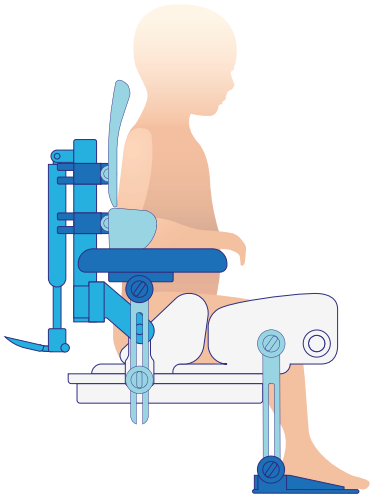

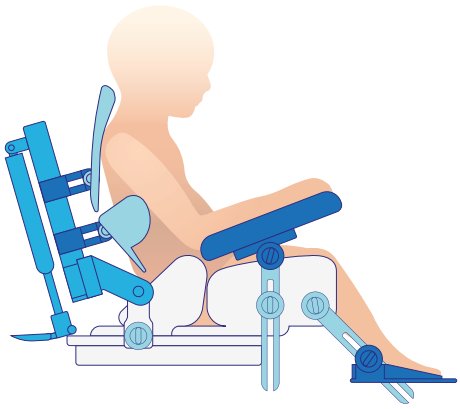

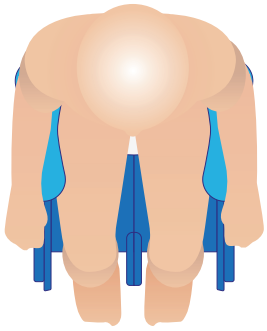

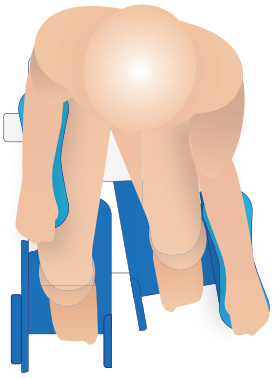

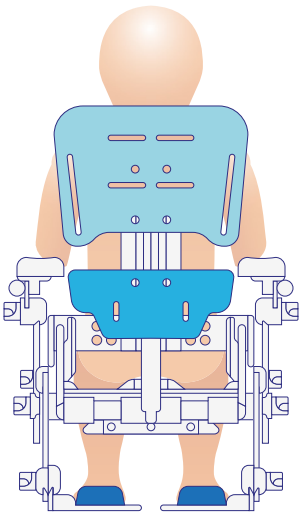

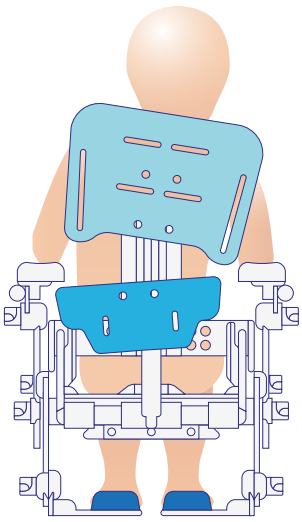

AJUSTES

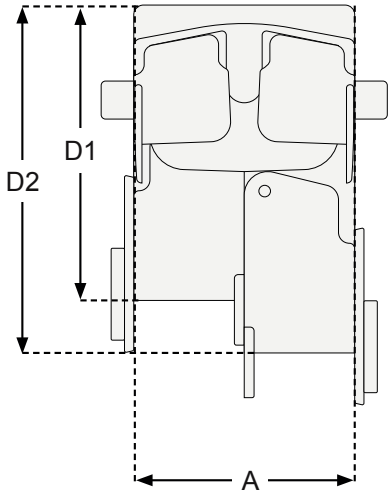

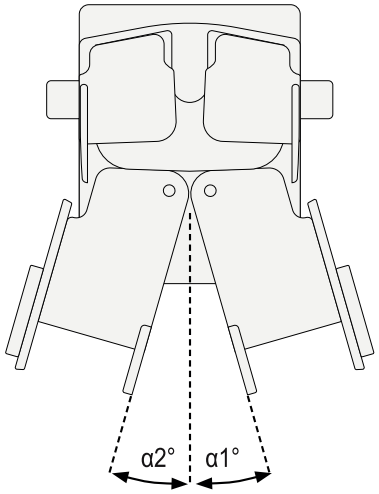

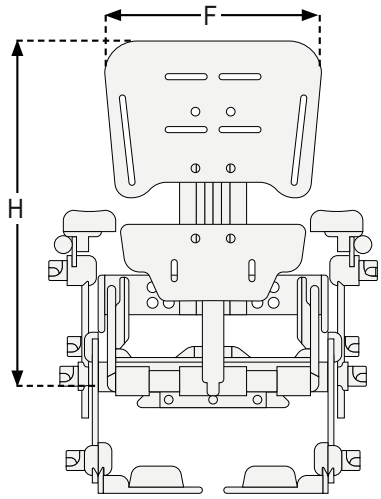

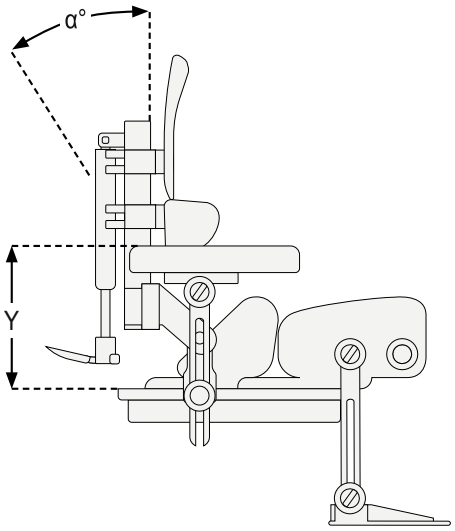

	S	M	L
Largura do assento (A):	180 - 220 mm	220 - 260 mm	260 - 300 mm
Profundidade do assento (D1;D2):	210 - 340 mm	210 - 340 mm	210 - 340 mm
Ângulo de abdução em cada lado (α1°;α2°):	(-5°) - (+16°)	(-5°) - (+16°)	(-5°) - (+16°)
Altura do encosto (H):	310 - 430 mm	310 - 430 mm	310 - 430 mm
Costas, largura dos ombros (F):	285 mm	285 mm	285 mm
Altura do apoio de braços a partir do assento (Y):	90 - 180 mm	90 - 180 mm	90 - 180 mm
Backrest recline angle (α°):	(-90°) - (+120°)	(-90°) - (+120°)	(-90°) - (+120°)
Maximum weight capacity:	50 Kg	50 Kg	50 Kg
Peso do dispositivo:	7,7 kg	8,0 kg	8,3 kg
Carga nominal:	40 kg	40 kg	40 kg
Altura do utilizador:	850 - 1280 mm	850 - 1280 mm	850 - 1280 mm

TALLY

ISO 18 09 21 – Mobiliário especial para sentar

Base postural perfeitamente adaptável. Concebida para se adequar a todas as situações da vida quotidiana do utilizador em tenra idade (brincar, estudar, alimentar-se, etc.). Com quatro rodas pivotantes de 75 mm de diâmetro e uma capacidade máxima de 60 kg, as versões para interior estão equipadas com travões e bloqueio direcional dianteiro. As versões para exterior têm rodas traseiras com 300 mm de diâmetro equipadas com travões de tambor e rodas dianteiras pivotantes com 150 mm de diâmetro. A estrutura é ajustável em altura graças a um pistão a gás que pode ser ativado por uma alavanca de pedal localizada na parte de trás da base ou por um atuador elétrico. A placa do sistema postural de acomodação (interface) pode inclinar-se, com um ângulo positivo ou negativo, mesmo quando o utilizador está posicionado no sistema postural.







power outdoor base







manual outdoor base



power indoor base







manual indoor base





CORES DISPONÍVEIS



ESPECIFICAÇÕES TÉCNICAS

Peso da cadeira de rodas: máx. 20 Kg
Capacidade máxima: 60 kg
Inclinação: -30° a +15°
Largura da base interna (rodas): 470 mm
Largura da base externa (rodas): 600 mm
Comprimento da base interna: 660 mm
Comprimento da base externa: 766 mm
Altura do assento interno: 290 - 620 mm
Altura do assento externo: 430 - 760 mm
Rodas traseiras internas: Ø 75 mm
Rodas dianteiras internas: Ø 75 mm
Rodas traseiras externas: Ø 300 mm
Rodas dianteiras externas: Ø 150 mm
Garantia: 2 anos



ADAPTADO À VIDA QUOTIDIANA



ALTURA DO QUADRO AJUSTÁVEL



PLACA BASCULANTE COM ÂNGULO POSITIVO OU NEGATIVO



ADAPTADO A SISTEMAS BUDDY BRACE



COMBINA-SE COM A ESTRUTURA DE ASSENTO LB

