RDC Medical

Ficha Técnica

Estabilizador STEADY

NEATECH™ BUDDY BRACE

STEADY

ISO 04 48 42 – Plataformas basculantes
CDM: 76187640



Estabilizador que permite e facilita o alinhamento da coluna vertebral ao ajudar o utilizador a permanecer numa posição ereta.
A utilização deste permite ativação dos músculos do intestino, prevenindo úlceras por pressão, melhora nas funções cardiorrespiratórias e mantém o sistema musculoesquelético.
Graças a um plano dinâmico que permite a transição da posição prona/supina para a posição ereta estática, auxilia na manutenção da amplitude de movimento (ADM) das articulações afetadas e, por meio das faixas de contenção que permitem travar/manter os joelhos, e da plataforma única para os pés, ajustável em altura e inclinação, que permite a flexão-extensão do pé, limita as retrações musculares que acompanham a redução da mobilidade, preservando os graus de extensão dos membros inferiores.
Possui dois sapatos de contenção ajustáveis em abdução e rotação interna e externa, com duas faixas de fixação - garantem estabilidade e atividade durante a fase de carga dos músculos flexores plantares dos pés.










AJUSTES

	Conf. (P01)	Conf. (P02)
A	650 mm	800 mm
B	160 - 360 mm	300 - 430 mm
C	160 - 360 mm	300 - 430 mm
D	180 - 280 mm	180 - 280 mm
E	200 - 520 mm	510 - 1050 mm
F	650 - 820 mm	1060 - 1220 mm
G	850 - 1030 mm	1030 - 1460 mm
H	1600 mm	1950 mm
I	1500 mm	1850 mm
J	0 - 225 mm (step 25 mm)	0 - 450 mm (step 25 mm)
K	370 mm	440 mm
L	900 mm	1300 mm
a	100° - 180°	100° - 180°
ß	(-15°) - (15°)	(-15°) - (15°)



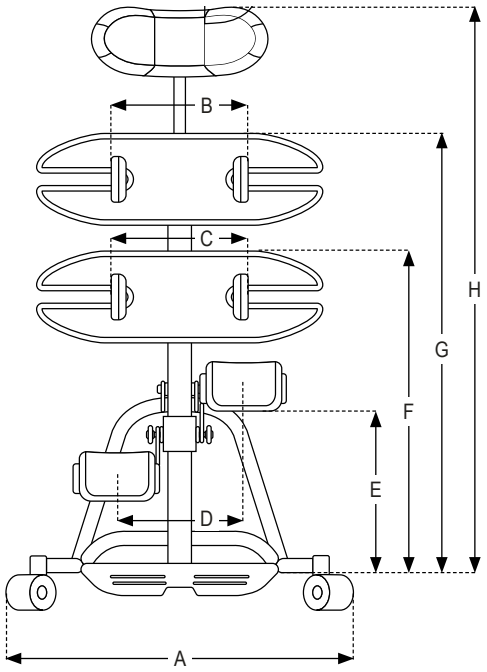

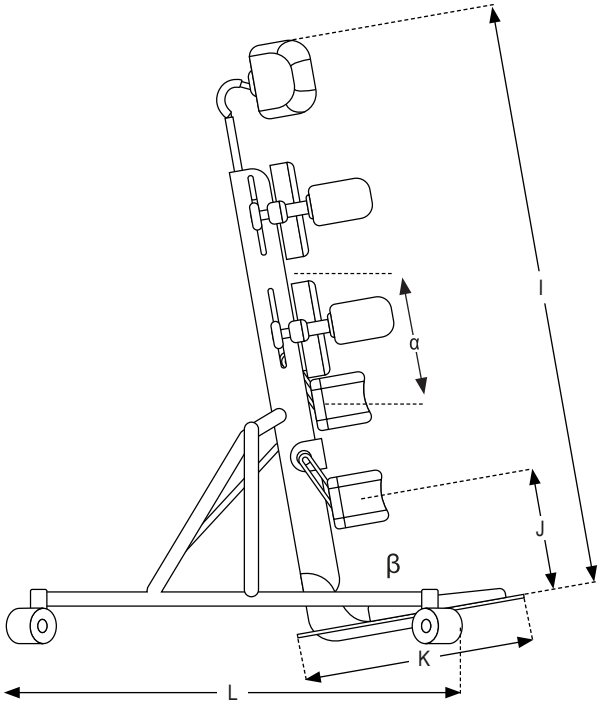

geral@rdcmedical.pt
www.rdcmedical.pt