RDC Medical

Ficha Técnica

Almofada DYNAMIC Buddy Brace

DYNAMIC

ISO 12 25 06 - Almofadas e revestimentos de assento







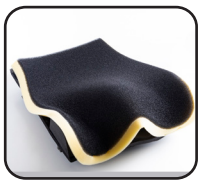

Almofada com base rígida, rebaixada e não deformável. Reduz em 5cm a altura do assento em relação à base de apoio da cadeira.
Possui ajustes femorais independentes para utilizadores com assimetrias complexas e flexão limitada da anca. Composta por várias camadas de acolchoamento de memória, poliuretano e polietileno, graças ao qual é possível acomodar e apoiar perfeitamente a estrutura corporal do paciente.
Suporta utilizadores até 150Kg.

1. Almofada postural com ajustes femorais independentes
2. Assento para utilizadores com assimetrias complexase flexão limitada da anca
3. Capa com acolchoamento integrado e fácil de posicionar

Capas: Sem costuras, respirável
Peso do utilizador: máx 150 Kg
Largura do assento: 26 - 48cm
Profundidade do assento: 30 - 50 cm
Garantia: 2 anos

TAMANHOS

LARGURA DA CADEIRA	A	B
30 - 32 cm	30 cm (M1)	42 cm
34 - 36 cm	34 cm (M2)	46 cm
38 - 40 cm	38 cm (M3)	50 cm
42 - 44 cm	42 cm (M4)	52 cm
46 - 48 cm	46 cm (M5)	56 cm

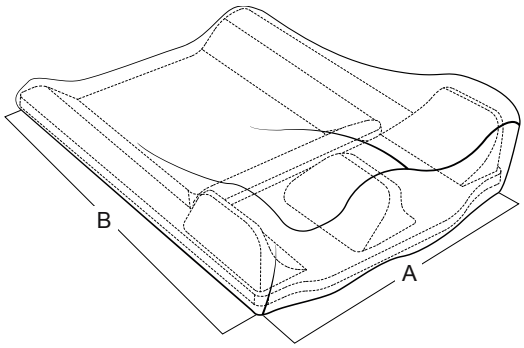

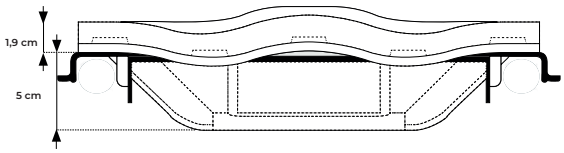

SISTEMAS DE MONTAGEM

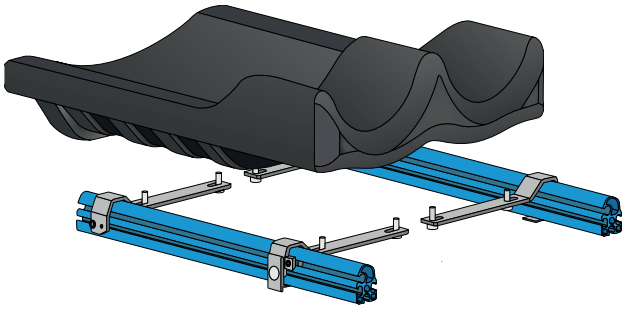

RDC Medical
geral@rdcmedical.pt
www.rdcmedical.pt